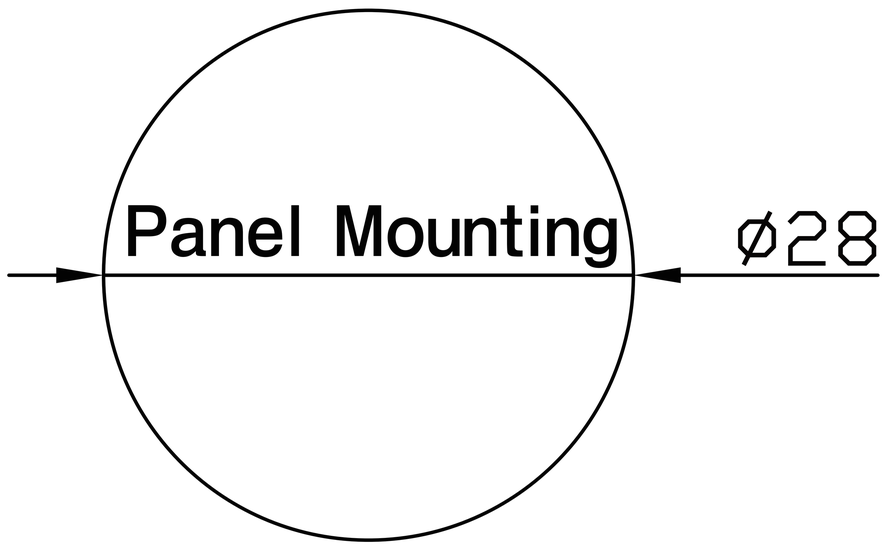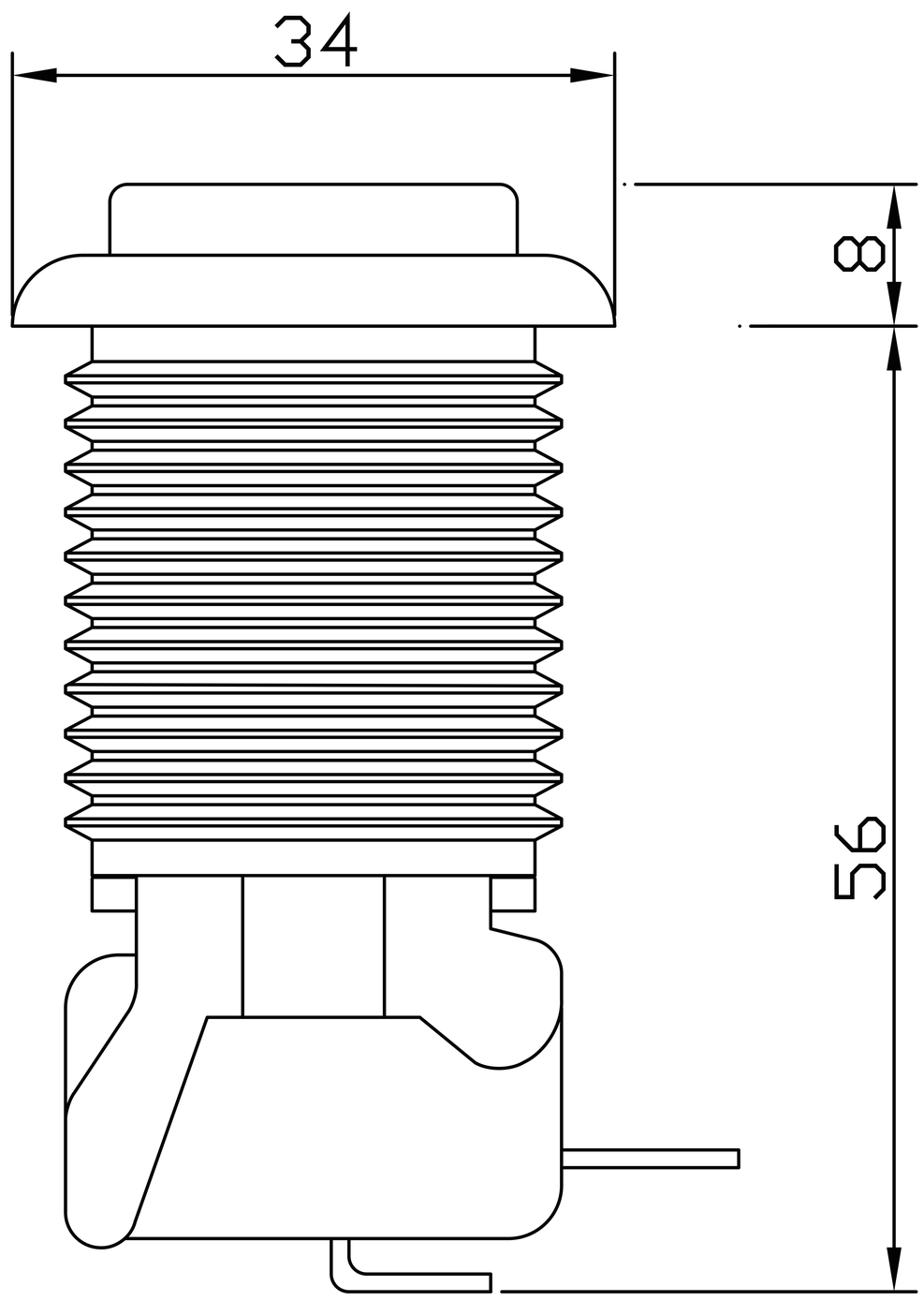CWB 201-LB 버튼