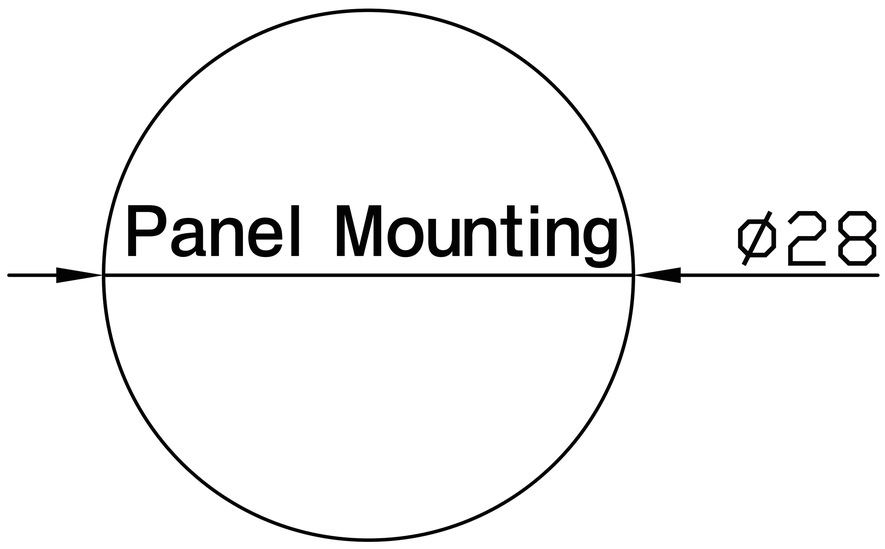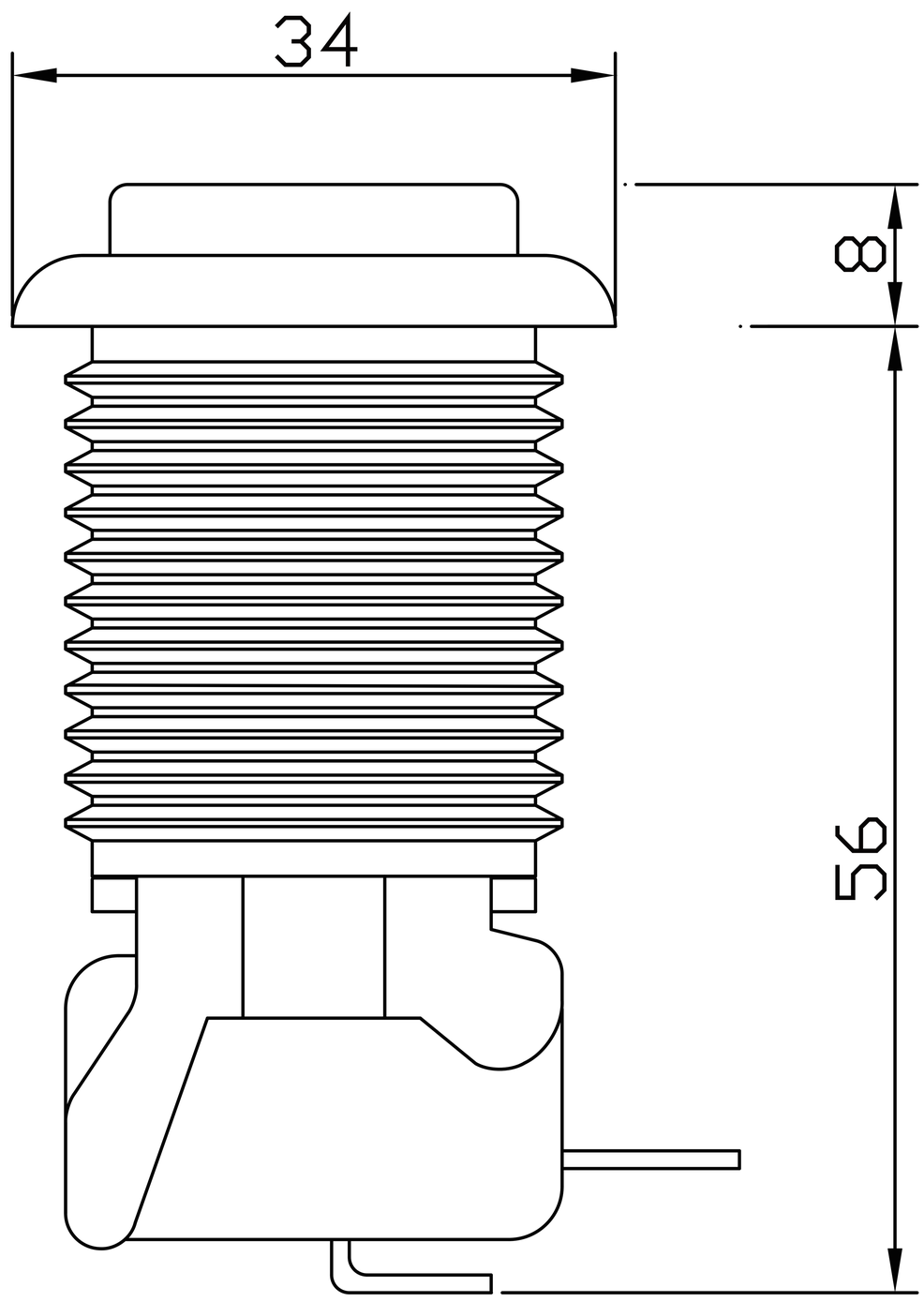CWB 201-L 버튼